TEHNIČNI LIST – DIMENZIJE

14248

ZAVORNI CILINDER DVOJNA ZUNANJA VZMET

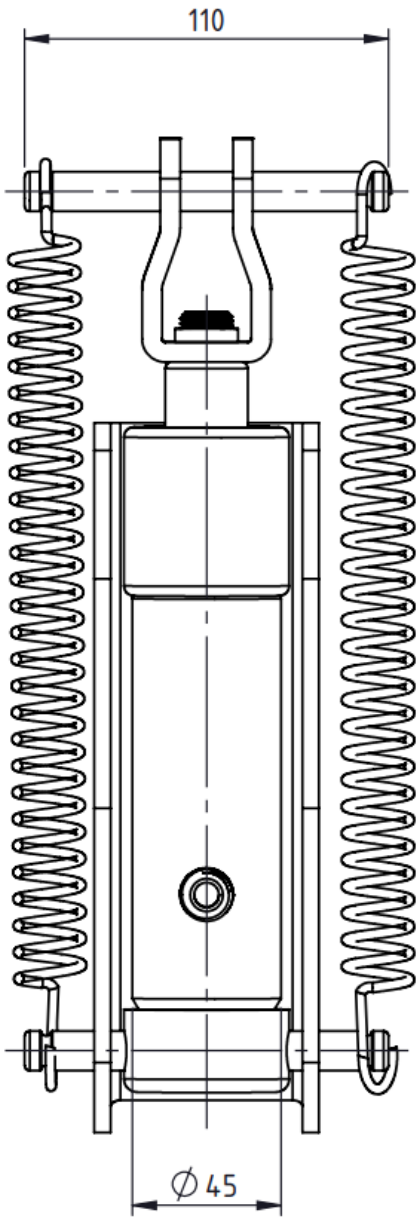

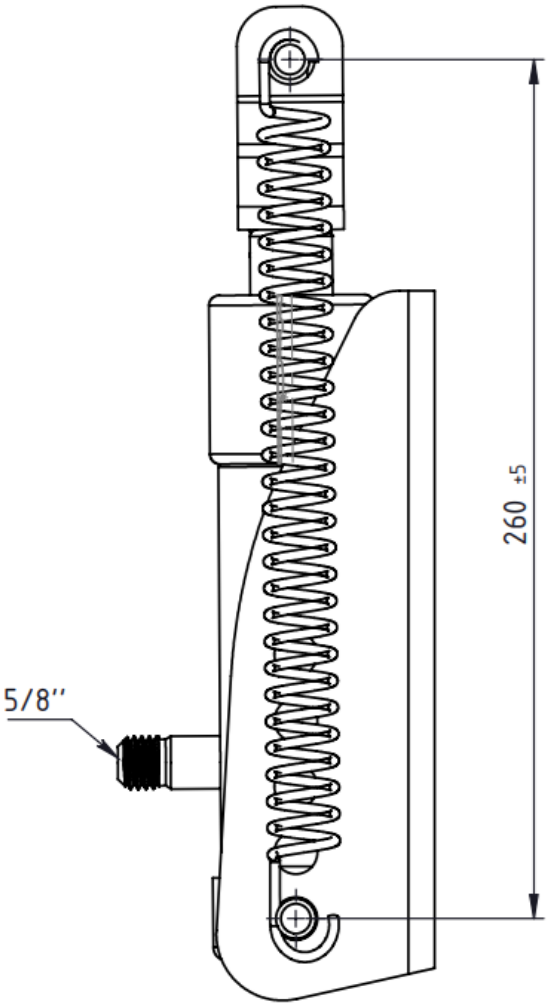

Tehnične lastnosti	
Priključek:	5/8"
Teža izdelka:	4 kg
Hod cilindra:	140 mm
Dolžina (min. → max.):	260 → 400 mm

